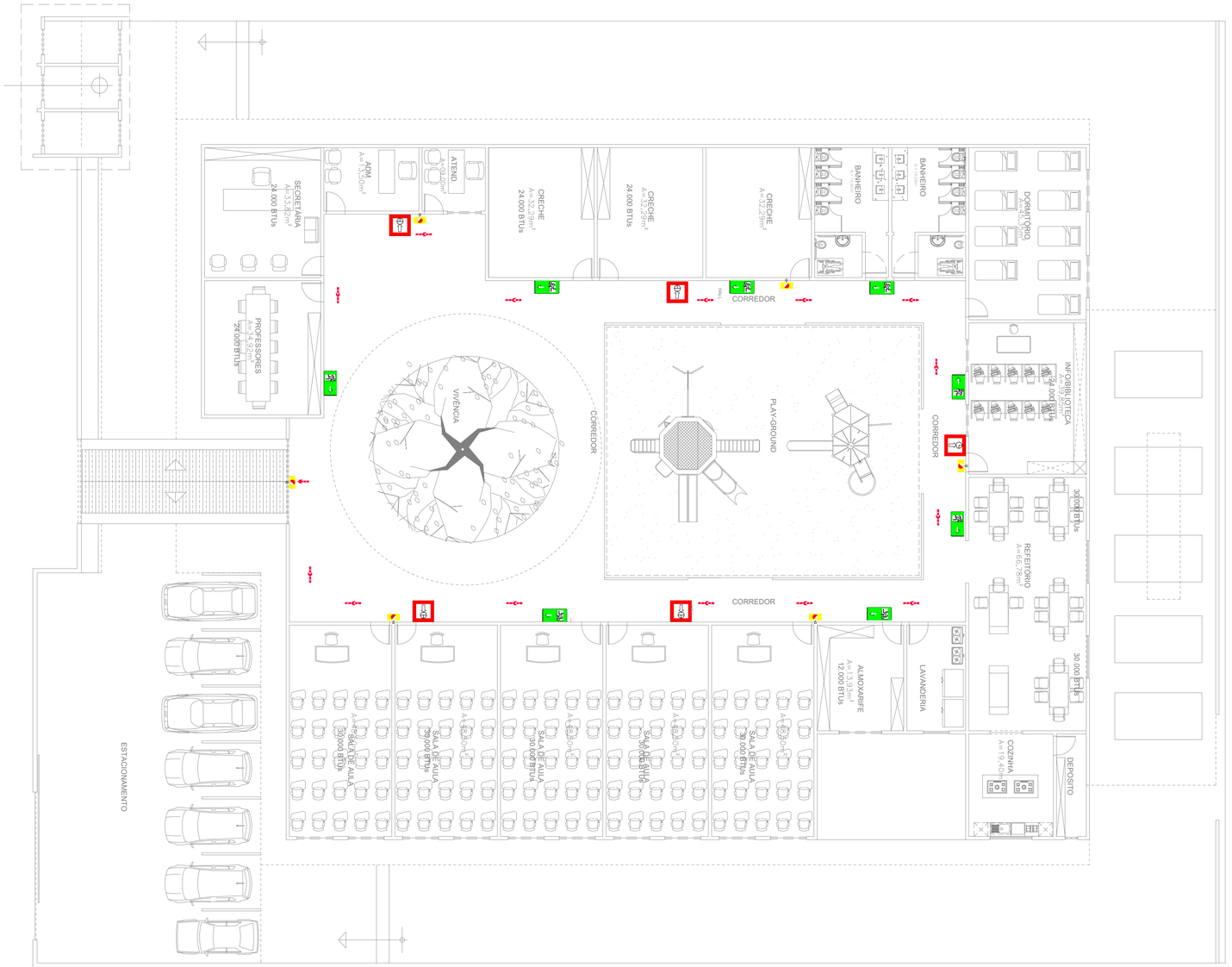

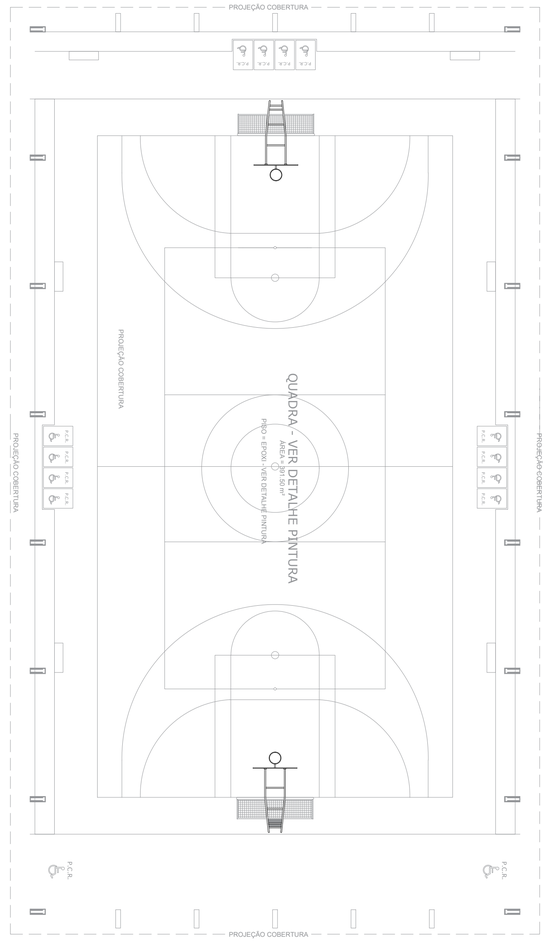



EXTINTOR

Planta Combate e Prevenção de Incêndio - Creche / Quadra Poliesportiva

ESCALA 1:125

PONTOS DE LUZ DE EMERGÊNCIA E EQUIPAMENTOS DE COMBATE A INCÊNDIO			
NUM.	QUANT.	UNID.	DESCRIÇÃO
1	14	m	DIREÇÃO DO FLUXO DA ROTA DE FUGA
2	01	m	SAÍDA FINAL DA ROTA DE FUGA
3	06	m	BLOCO AUTÔNOMO PARA ILUMINAÇÃO DE EMERGÊNCIA -NA PAREDE
4	08	m	SAÍDA DE EMERGÊNCIA
5	04	pc	EXTINTOR DE PÓ QUÍMICO SECO 6 KILOS
6	01	pc	EXTINTOR DE INCÊNDIO - GÁS CARBÔNICO(CO2) 6 KILOS

LEGENDA

PONTOS DE LUZ DE EMERGÊNCIA E EQUIPAMENTOS DE COMBATE A INCÊNDIO

SINALIZAÇÕES

- DIREÇÃO DO FLUXO DA ROTA DE FUGA
- SAÍDA FINAL DA ROTA DE FUGA
- BLOCO AUTÔNOMO PARA ILUMINAÇÃO DE EMERGÊNCIA -NA PAREDE
- SAÍDA DE EMERGÊNCIA — Símbolo : Retangular; Fundo : Verde; Pictograma : Foto - luminescente

DISPOSITIVOS PREVENTIVO MÓVEL

- EXTINTOR DE PÓ QUÍMICO SECO 6 KILOS
- EXTINTOR DE INCÊNDIO - GÁS CARBÔNICO(CO2) 6 KILOS
- EXTINTOR DE INCÊNDIO — Símbolo : Quadrado; Fundo : Vermelho; Pictograma : Foto - luminescente

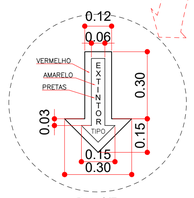

Des. S/E

EXTINTOR - VISTA DE FRENTE

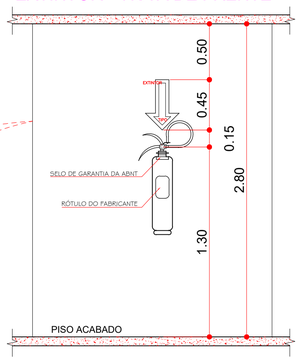

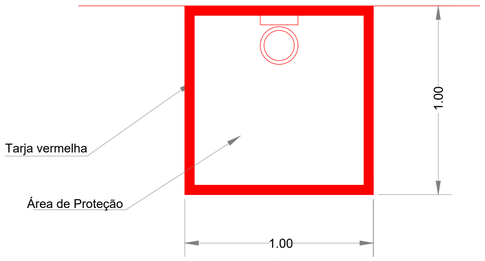

Extintores - Sinalização Horizontal

SINALIZAÇÃO DE EXTINTORES (PLANTA)

PREFEITURA DE SÃO BENTO — UM NOVO TEMPO

PROJETO:

PREFEITURA MUNICÍPAL DE SÃO BENTO - MA

CONSTRUÇÃO ESCOLA CRECHE E QUADRA POLIESPORTIVA

COMBATE E PREVENÇÃO DE INCÊNDIO

TITULO: PLANTA BAIXA DE COMBATE A INCÊNDIO, SINALIZAÇÃO DE EXTINTORES, SAÍDA DE EMERGÊNCIA E DETALHES

PRANCHA: 01/021

ENDEREÇO: POVOADO OUTEIRO DE MARIA JUSTINA. SÃO BENTO-MA

ÁREA DO TERRENO :	ÁREA A CONSTRUIR: (m²)	OBRA:
3.600,00m		CONSTRUÇÃO DE UMA ESCOLA/CRECHE/GINÁSIO POLIESPORTIVO
PERIMETRO DO TERR.: (m)	ESC. DESENHO:	TEC.RESP.:
250,00m	1/75	
DESENHO:	DATA:	EMPRESA:
	JULHO/2026	

ADMINISTRAÇÃO: CARLOS DINO PENHA

LEI FEDERAL 5194/66 ART 18 AS ALTERAÇÕES DE PROJETO SOMENTE PODERÃO SER FEITA PELO O AUTOR

LEI FEDERAL 5194/66 ART 18 AS ALTERAÇÕES DE PROJETO SOMENTE PODERÃO SER FEITA PELO O AUTOR